

МОНТАЖНЫЕ ЭЛЕМЕНТЫ

ПОЗ	НАИМЕНОВАНИЕ	КОЛ	МАТЕРИАЛ	МАССА ЕД-ЦЫ, КГ
1	ОСТ 34-42-658-84 ТРУБА 38х2	1,205 М	20ТУ 14-3-190-2004	1.78
2	ОСТ 34-42-661-84 ОТВОД С 90° 38х2.0-100х100-436-4	3	20ТУ 14-3-190-2004	0.78

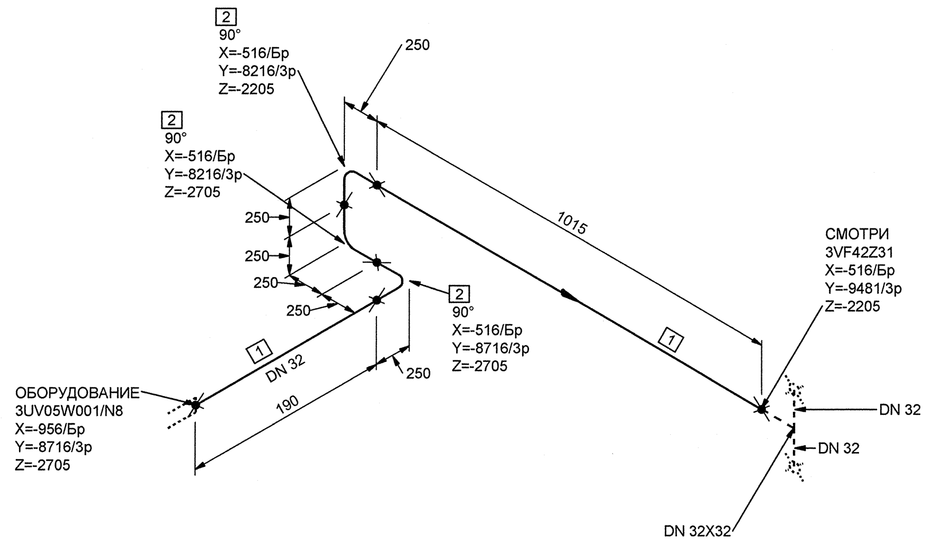

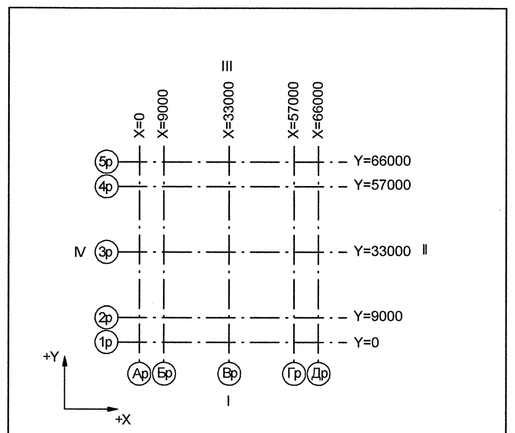

Номер трубопровода - VI
Подведомственность - ПНАЭГ 7-008-89
Классификационное обозначение по НП-001-97 - 3НО
Группа по ПНАЭГ 7-008-89 - С
Класс безопасности по НП-001-97 - 3
Категория сейсмостойкости по НП-031-01 - I
Рабочие параметры: Pp= 0.38 МПа, tp=45°C
Параметры гидроиспытания: Pr=0.57 МПа, t не менее 5°C
Среда- Техническая воды группы А

3TG11Z01 01		3	DN 100	Z+ 2700 X+ 175 Y- 2775	3TG11W01/N1				38 3TG11Y01/PT-997				3TG11J01/ TF-235
Код блока	Трубопроводы проектируемые	Позиция детали	Условный проход	Координаты элементов в здании	Код оборудования/ Номер патрубка	Шов заводской	Шов монтажный	Резьбовое соединение	Позиция опоры Код опоры / код проходки	Направление среды	Переход	Штуцер	Код герметичной проходки/ код проходки

АРХИВНЫЙ ЭКЗЕМПЛЯР

Изм.	Кол.уч.	Лист	№ док.	Подпись	Дата
Инж.1к.		Куланова			19.01
Пров.вед.инж.		Веренцова			20.01
Пров.нач.гр.		Жук			20.01
Н.контр.		Краснояров			21.01

Инв. № подл. R3.00138.1.0.11
Лист 196

R3.VF10.3072.011.02.00.167

Ростовская АЭС Блок 3

Реакторное отделение
Негерметичная часть
Трубопроводы технической воды
группы "А".Обвязка вентустановок

Стадия	Лист	Листов
Р	1	1

Изометрический чертеж
3VF42Z33

ОАО "НИАЭП" 2011

Формат А1

Дополнительные подписи

Дополнительные подписи

Взам. инв. N

Подп. и дата

Инв. N подл. R3.00138.1.0.11